| 料号 Part NO. | 品名 Parts Name | 型号 Part NO. | 长度 Lenght (mm) | 宽度 Width (mm) | 孔径 HoleDla (mm) | 适用板厚 Panel Thickness (mm) | 最大线束径 Max.Bundle Dia (mm) | 包装 packing |
|---|---|---|---|---|---|---|---|---|
| 31-D18-008 | 汽车束线带HIWA | 150IBREC4A(8909229) | 150 | 3.6 | * | 1.0-3.0 | 35 | |

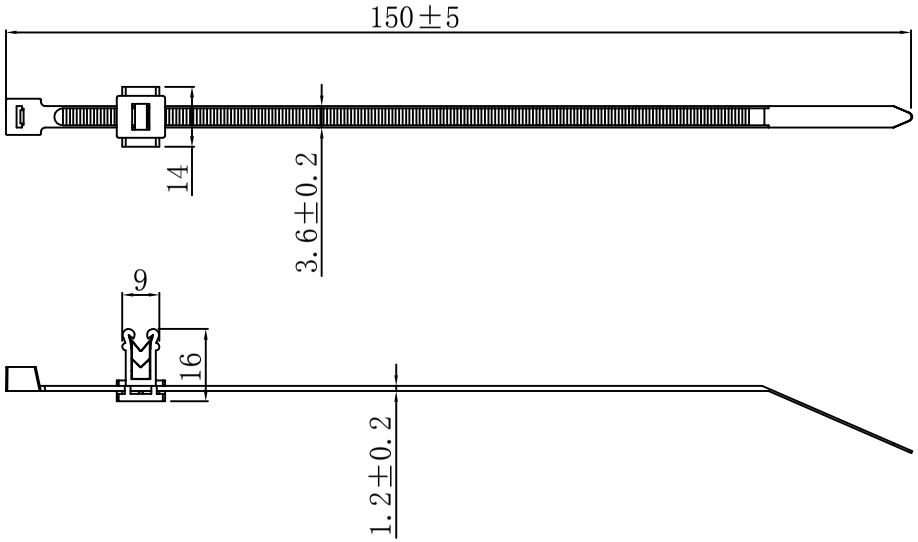


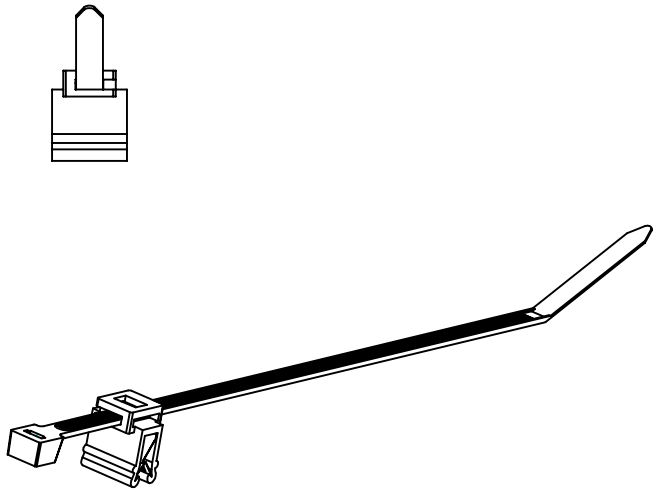

材质：
扎带及铁卡扣外壳采用UL认证尼龙66，防火等级94V-2、耐酸、 耐腐蚀、绝缘性好、不宜老化、承受力强。锰钢镀达克罗金属片；
温度：可达105℃；
颜色：黑色；
未注公差 +/-0.5mm。

苏州惠华电子科技有限公司 技术质量部

未经许可受权不得修改和复印
该知识产权属于技术质量部

| DIMENSION | TOLERANCES |
|---|---|
| 0.0<br>0.00 | ±0.50 |

FRIST ANGLE PROJ

| LTR. | REVISION RECORD | DWG. BY | CHK. BY | DATE |
|---|---|---|---|---|
| A | NEW PART | sullivan | zy.wang | 2016/10/19 |

| | | | |
|---|---|---|---|
| DWG. BY | liu liang | UNIT | mm |
| CHK. BY | sullivan | REV. | A |
| APP. BY | wang zhiyan | DWG. NO. | HIWA/QR-JZ-31-D18-150IBREC4A(8909229) |

HIWA 惠华 苏州惠华电子科技有限公司