料号 Part NO.	品名 Parts Name	型号 Part NO.	孔径 HoleDia (mm)	适用板厚 Panel Thickness (mm)
89-E24-005	汽车卡扣	YCCFT6LG(155-32602)	ø6.5-7.0	0.75-5.0

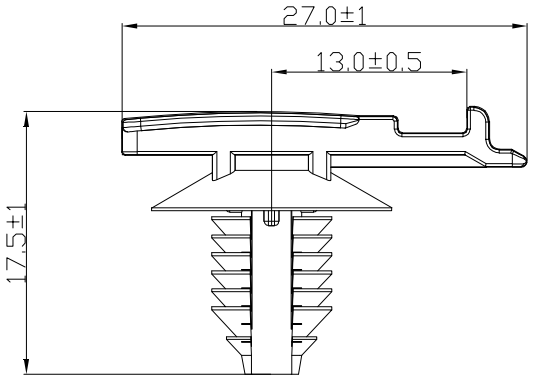

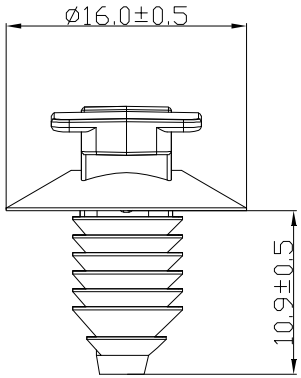

材质：尼龙66（UL）
阻燃等级：94V-2
颜色：黑色
温度：可达105℃

技术要求
制品表面光滑，无明显变形、飞边、封洞、划伤等缺陷

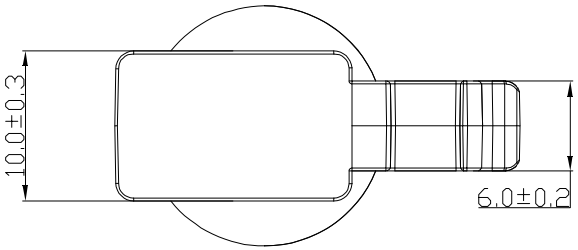

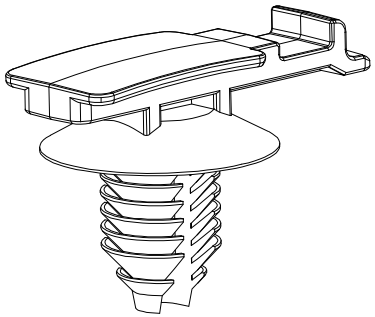

苏州惠华电子科技有限公司 技术质量部

未经许受权不得修改和复印
该知识产权属于技术质量部

DIMENSION	TOLERANCES
0.0 0.00	±0.50

FRIST ANGLE PROJ

LTR.	REVISION RECORD	DWG. BY	CHK. BY	DATE
A	NEW PART	hh.zhao	chen bo	2023/09/12

DWG. BY	Zhao Honghong	UNIT	mm
CHK. BY	Chen Bo	REV.	A
APP. BY	wang zhiyan	DWG. NO.	HIWA/QR-JZ-89-HS-YCCFT6LG(155-32602)

HIWA 惠华 苏州惠华电子科技有限公司